Тел: +7(3822) 22-52-78 Тел/факс: +7(3822) 21-19-78 E-mail: info@tesline.ru Web: http://elisit.ru

Системы позиционирования детали и индуктора для ТВЧ закалки

Модель (Станок)	**«А10»**	**«А15»**	**«А20»**
Назначение	Автоматизированная закалка деталей типа: вал, ось, втулка, шестерня, звездочка, **шкив, *крановое колесо, *плоские поверхности*		
Способ закалки	Непрерывно-последовательный, одновременный, «По зубу», **«По впадине»*		
Комплект поставки	▪ Механизированная система вращения заготовки и перемещения индуктора (вертикальный закалочный станок, оснастка для крепления детали). ▪ Насосная станция для подачи закалочной жидкости в спрейер индуктора. ▪ Насос для откачки закалочной жидкости. ▪ Выносной электронный пульт управления. ▪ Кнопочный пульт управления. ▪ Инструкция по эксплуатации – паспорт.		
Расположение оси детали	Вертикальное		
Вращение детали	Автоматизированное		
Перемещение индуктора	Автоматизированное		
Габаритные размеры, Высота*Ширина*Глубина	2870*870*1960мм	3370*870*1960мм	3870*870*1960мм
Максимальная высота детали	1000 мм	1500 мм	2000 мм
Максимальный наружный диаметр детали	Тип детали «Вал» – 450…500 мм, **Тип детали «Шестерня» – 800мм* *иное * по техническому заданию*		
Грузоподъёмность	500 кг	625 кг	750 кг
	*иное * по техническому заданию*		
Скорость закалки (перемещения индуктора)	задается оператором 1..18(*60)мм/сек, *иное *по техническому заданию*		
Скорость вращения деталей	задается оператором 0, 10…140(180)об/мин, *иное *по техническому заданию*		
Область закалки	задаётся оператором двумя цифровыми маркерами, *иное *по техническому заданию*		
Выносной электронный пульт управления	▪ Отображение информации на дисплее. ▪ Пылезащищенная клавиатура. ▪ Программирование режимов работы. ▪ Микропроцессорное управление. ▪ Память программ технологического процесса.		
Кнопочный пульт	Кнопки управления: ▪ «Пуск». ▪ «Стоп». ▪ Поднять «Верхний Упор». ▪ Опустить «Верхний Упор». ▪ Поднять «Индуктор». ▪ Опустить «Индуктор».		
Режимы работы	▪ Автоматизированная закалка. ▪ Наладка – раздельное управление механизмами.		
Стоимость, НДС не предусмотрен	**Тел. +7(3822) 22-52-78, 21-19-78**		

***необходимо дополнительное согласование технического задания**

С Уважением,

Генеральный директор Вячеслав Юрьевич Шаненков

TESLINE

РОССИЙСКАЯ ФЕДЕРАЦИЯ ООО «ТЕСЛАЙН ИНДАКТИВ»

Тел: +7(3822) 22-52-78 Тел/факс: +7(3822) 21-19-78 E-mail: info@tesline.ru Web: http://elisit.ru

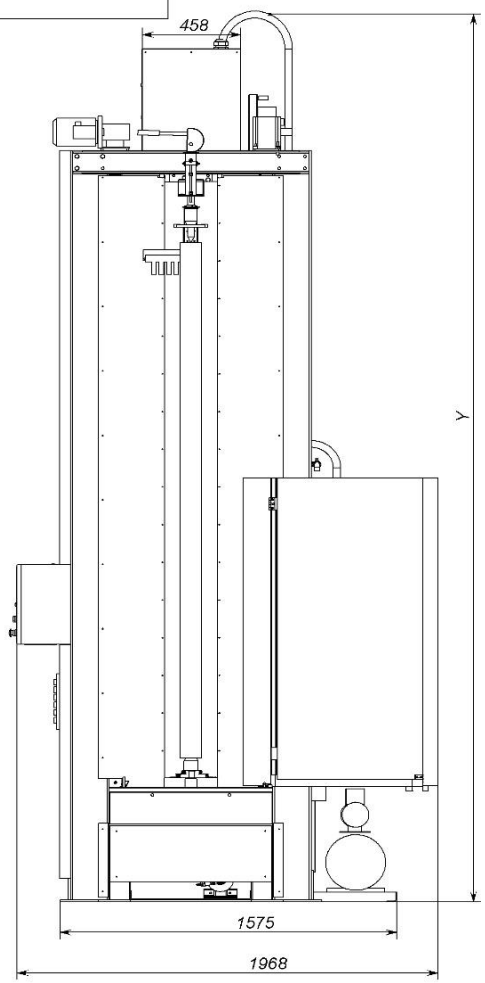

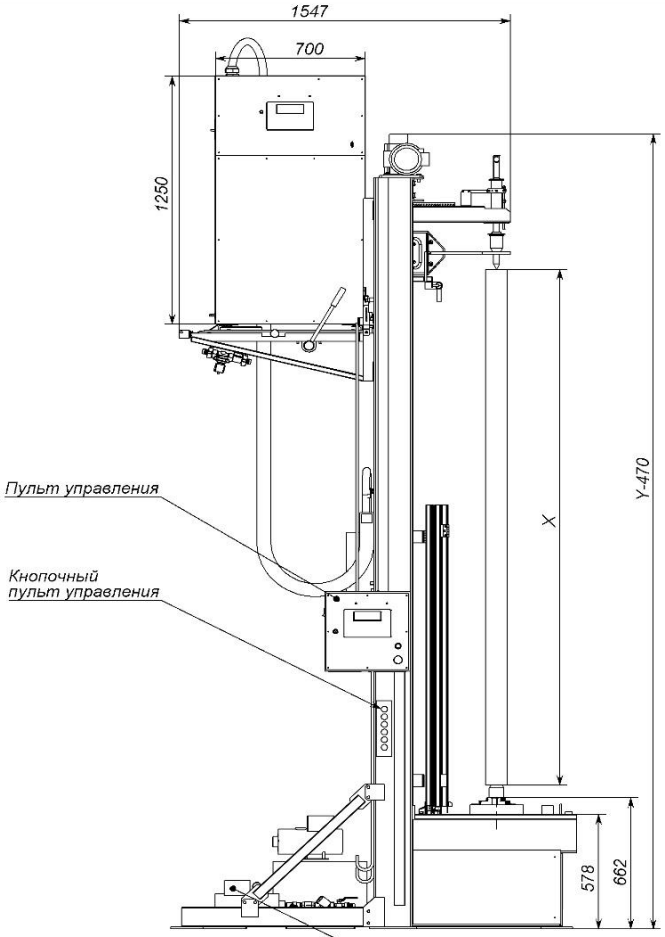

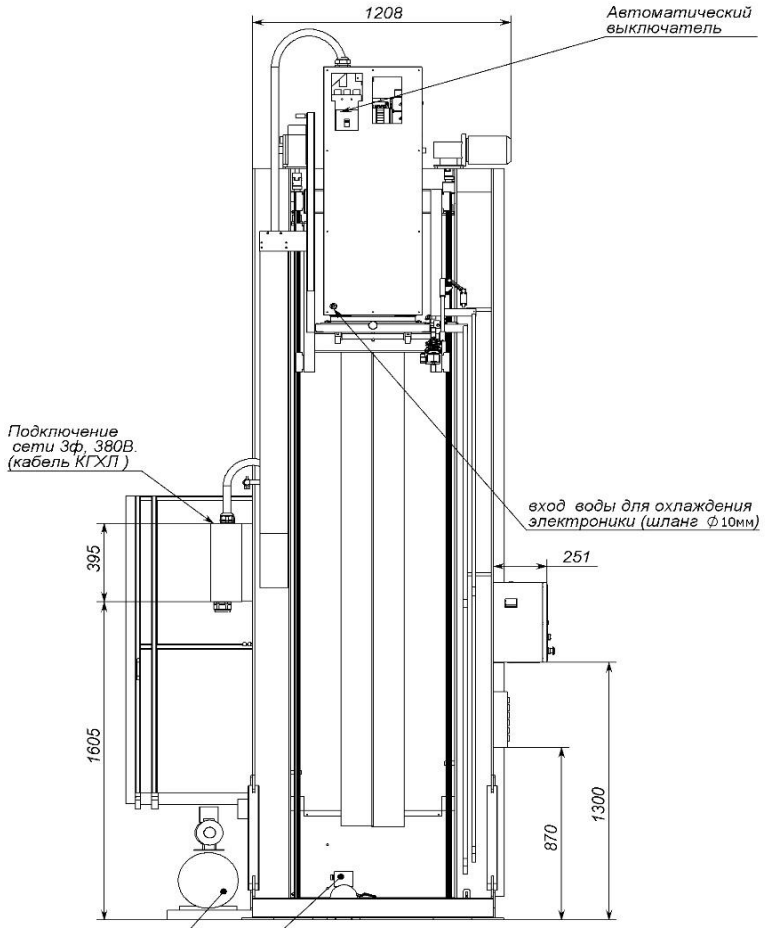

Насосная станция для подачи воды на спрейер (шланг ϕ25мм давление 3-5 атм.)

Выход с насоса для откачки отработанной закалочной жидкости (шланг ϕ25мм)

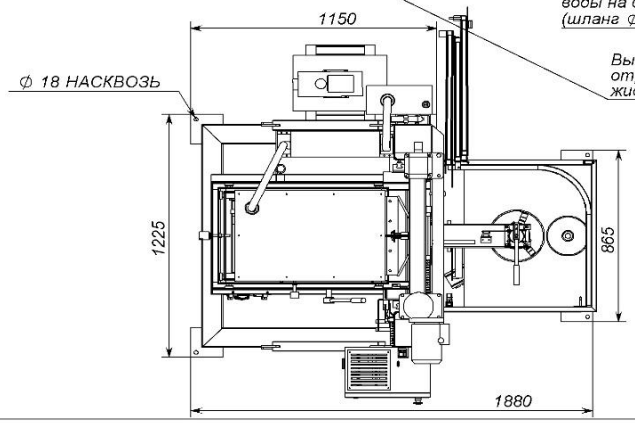

Размеры для справок.

Модель(Станок)	Максимальная высота детали X, мм	Максимальная высота станка Y,мм
A10	1000	2977
A15	1500	3477
A20	2000	3977
A25	2500	4477
A30	3000	4977

Изм.	Лист	№ докум.	Подп.	Дата		Лит.	Масса	Масштаб
Разраб.	Зайченко			10.12.2014	Закалочный комплекс			1:17
Пров.						Лист 1	Листов 2	
Т.контр.								
Нач. КБ								
Н.контр.								
Утв.								

Подп. и дата | Инв. № дубл. | Взам. инв. № | Подп. и дата

!Закалочный комплекс 2.5 м

Копировал

TESLINE

РОССИЙСКАЯ ФЕДЕРАЦИЯ ООО «ТЕСЛАЙН ИНДАКТИВ»

Тел: +7(3822) 22-52-78 Тел/факс: +7(3822) 21-19-78 E-mail: info@tesline.ru Web: http://elisit.ru

Инв. N подл. Подп. и дата Взаим. инв. Инв. N дубл. Подп. и дата

Изм.	Лист	N докум	Подп.	Дата

!Закалочный комплекс 2,5 м

Лист 3

Формат А3